LUMITEAM

BEETLE LED FLOODLIGHT

INSTRUKCJA MONTAŻU

EN MOUNTING INSTRUCTIONS DE MONTAGEANLEITUNG FR INSTRUCTIONS DE MONTAGE
ES INSTRUCCIONES DE MONTAJE RU ИНСТРУКЦИЯ ПО МОНТАЖУ

VERSION 01/BEFL/2022

PL **Montażu powinna dokonać osoba posiadająca odpowiednie uprawnienia**

EN Installation must be performed by an authorized technician

DE Die Montage muss von einer Person mit erforderlichen Kenntnissen durchgeführt werden

FR Le montage doit être effectué par un technicien compétent et expérimenté

ES El montaje lo debe realizar una persona cualificada

RU Монтаж должен быть совершен лицом имеющим соответствующие квалификаций

A

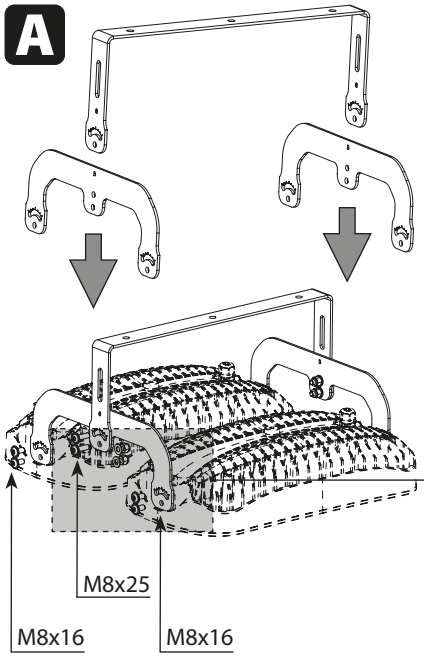

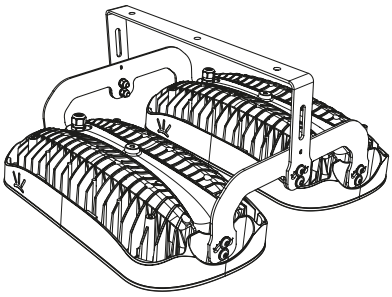

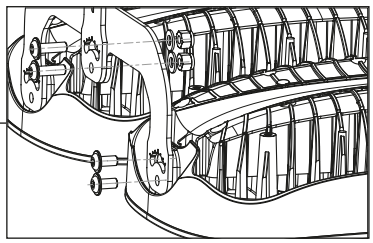

DUE

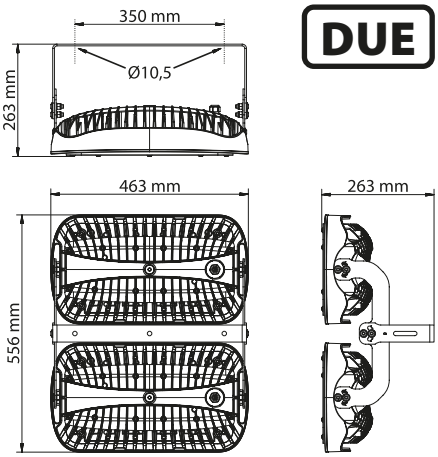

kg /lbs
22/48.5

B

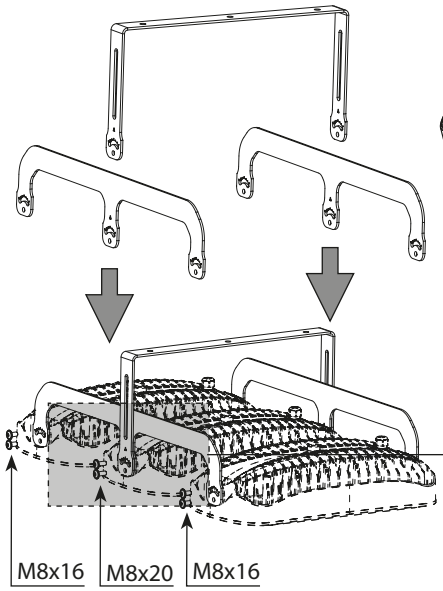

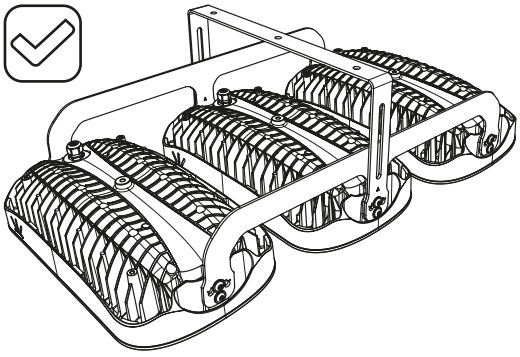

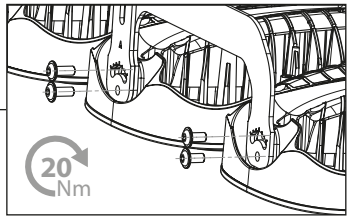

TRE

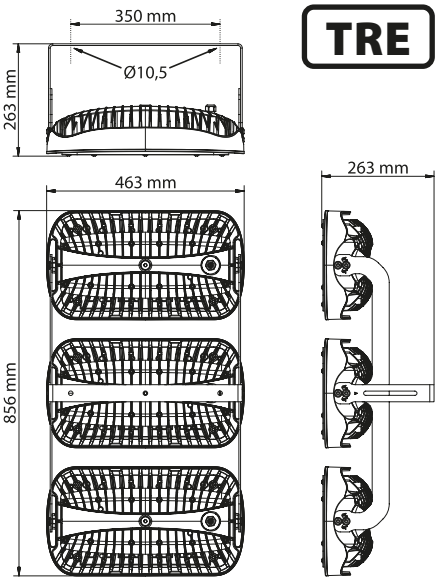

kg /lbs
32/70.55

PL Aby zamontować oprawy BEETLE LED FLOODLIGHT QUATTRO, CINQUE, SEI, SETTE, OTTO w pierwszej kolejności zapoznaj się z krokami A i B. Następnie patrz na kroki C i D.

EN To install BEETLE LED FLOODLIGHT QUATTRO, CINQUE, SEI, SETTE, OTTO, first see steps A and B. Then see steps C and D.

DE Um BEETLE LED FLOODLIGHT QUATTRO, CINQUE, SEI, SETTE, OTTO zu installieren, siehe zuerst Schritte A und B. Dann siehe Schritte C und D.

FR Pour installer BEETLE LED FLOODLIGHT QUATTRO, CINQUE, SEI, SETTE, OTTO, voir d'abord les étapes A et B. Ensuite, voir les étapes C et D.

ES Para instalar BEETLE LED FLOODLIGHT QUATTRO, CINQUE, SEI, SETTE, OTTO, primero vea los pasos A y B. Luego vea los pasos C y D.

RU Чтобы установить BEETLE LED FLOODLIGHT QUATTRO, CINQUE, SEI, SETTE, OTTO, сначала выполните шаги A и B. Затем выполните шаги C и D.

C

PL **Kątowniki***
EN Angle brackets*
DE Winkelträger*
FR Équerres d'assemblage*
ES Soportes ángulares*
RU Угловой кронштейн*

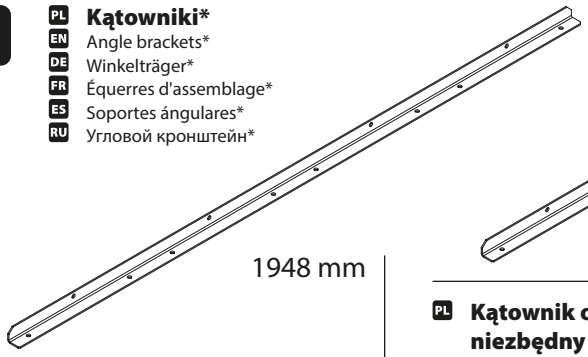

PL Kątownik o długości 1948 mm jest niezbędny do montażu BEETLE LED FLOODLIGHT OTTO.

EN 1948 mm angle bracket is necessary for the installation of BEETLE LED FLOODLIGHT OTTO.

DE 1948 mm Winkelträger ist für die Montage des Sets BEETLE LED FLOODLIGHT OTTO notwendig.

FR querre d'assemblage de 1948 mm est nécessaire pour le montage de l'ensemble BEETLE LED FLOODLIGHT OTTO.

ES Soporte angular de 1948 mm es necesario para el montaje de BEETLE LED FLOODLIGHT OTTO.

RU Угловой кронштейн 1948 mm необходим для сборки комплекта BEETLE LED FLOODLIGHT OTTO.

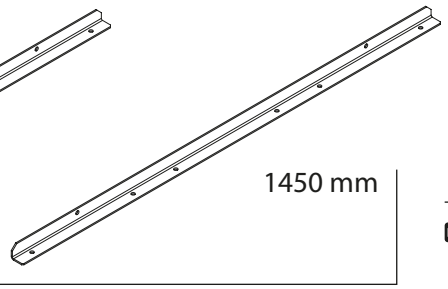

PL Kątownik o długości 1450 mm jest niezbędny do montażu BEETLE LED FLOODLIGHT SETTE.

EN 1450 mm angle bracket is necessary for the installation of BEETLE LED FLOODLIGHT SETTE.

DE 1450 mm Winkelträger ist für die Montage des Sets BEETLE LED FLOODLIGHT SETTE notwendig.

FR Équerre d'assemblage de 1450 mm est nécessaire pour le montage de l'ensemble BEETLE LED FLOODLIGHT SETTE.

ES Soporte angular de 1450 mm es necesario para el montaje de BEETLE LED FLOODLIGHT SETTE.

RU Угловой кронштейн 1450 mm необходим для сборки комплекта BEETLE LED FLOODLIGHT SETT.

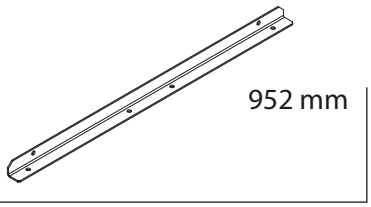

PL Kątownik o długości 952 mm jest niezbędny do montażu BEETLE LED FLOODLIGHT QUATTRO, CINQUE, SEI.

EN 952 mm angle bracket is necessary for the installation of BEETLE LED FLOODLIGHT QUATTRO, CINQUE, SEI.

DE 952 mm Winkelträger ist für die Montage des Sets BEETLE LED FLOODLIGHT QUATTRO, CINQUE, SEI notwendig.

FR Équerre d'assemblage de 952 mm est nécessaire pour le montage de BEETLE LED FLOODLIGHT QUATTRO, CINQUE, SEI.

ES Soporte angular de 952 mm es necesario para el montaje de BEETLE LED FLOODLIGHT QUATTRO, CINQUE, SEI.

RU Угловой кронштейн 952 mm необходим для сборки комплекта BEETLE LED FLOODLIGHT QUATTRO, CINQUE, SEI.

* **PL W ZESTAWIE** EN INCLUDED DE ENTHALTEN FR INCLUS ES INCLUIDO RU ВКЛЮЧЕНО

D

QUATTRO

PL Oprawę BEETLE LED FLOODLIGHT QUATTRO montujemy łącząc ze sobą 2 oprawy BEETLE LED FLOODLIGHT DUE (patrz krok A) kątownikiem o długości 952 mmm w sposób pokazany na rysunku poniżej.

EN The BEETLE LED FLOODLIGHT QUATTRO luminaire is assembled by connecting 2 BEETLE LED FLOODLIGHT DUE luminaires (see step A) with a 952 mm angle bracket, as shown in the drawing below.

DE Die BEETLE LED FLOODLIGHT QUATTRO Leuchte wird zusammengebaut, indem 2 BEETLE LED FLOODLIGHT DUE Leuchten (siehe Schritt A) mit einem 952 mm Winkelträger kombiniert werden, wie in der unten stehenden Zeichnung gezeigt.

FR Le luminaire BEETLE LED FLOODLIGHT QUATTRO est assemblé en connectant 2 luminaires BEETLE LED FLOODLIGHT DUE (voir étape A) avec une équerre d'assemblage de 952 mm, comme indiqué sur le dessin ci-dessous.

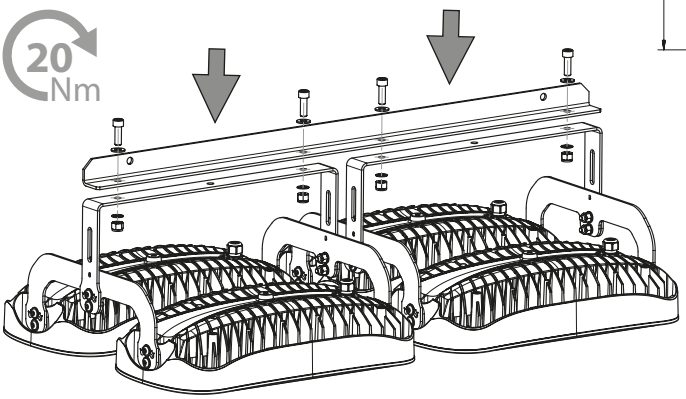

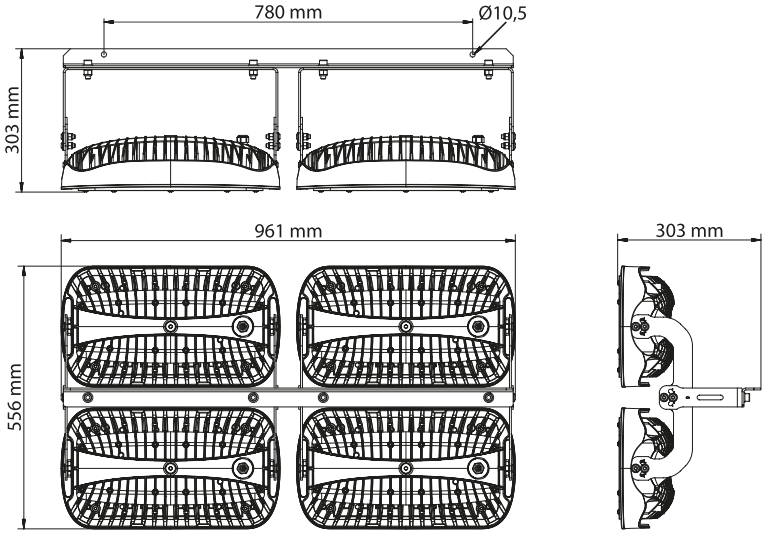

ES La luminaria BEETLE LED FLOODLIGHT QUATTRO se ensambla conectando 2 luminarias BEETLE LED FLOODLIGHT DUE (ver paso A) con un soporte angular de 952 mm como se muestra en el dibujo a continuación.

RU Светильник BEETLE LED FLOODLIGHT QUATTRO собирается путем соединения двух светильников BEETLE LED FLOODLIGHT DUE (см. шаг A) с помощью углового кронштейна 952 мм, как показано на рисунке ниже.

kg /lbs
45/99.21

D

CINQUE

PL Oprawę BEETLE LED FLOODLIGHT CINQUE montujemy łącząc ze sobą 1 oprawę BEETLE LED FLOODLIGHT DUE (patrz krok A) oraz 1 oprawę BEETLE LED FLOODLIGHT TRE (patrz krok B) kątownikiem o długości 952 mm w sposób pokazany na rysunku poniżej.

EN The BEETLE LED FLOODLIGHT CINQUE luminaire is assembled by connecting the BEETLE LED FLOODLIGHT DUE luminaire (see step A) and the BEETLE LED FLOODLIGHT TRE luminaire (see step B) with a 952 mm angle bracket, as shown in the drawing below.

DE Die Leuchte BEETLE LED FLOODLIGHT CINQUE wird zusammengebaut, indem die Leuchte BEETLE LED FLOODLIGHT DUE (siehe Schritt A) und die Leuchte BEETLE LED FLOODLIGHT TRE (siehe Schritt B) mit einem 952-mm Winkelträger kombiniert werden, wie in der unten stehenden Zeichnung gezeigt.

FR Le luminaire BEETLE LED FLOODLIGHT CINQUE est assemblé en connectant le luminaire BEETLE LED FLOODLIGHT DUE (voir étape A) et le luminaire BEETLE LED FLOODLIGHT TRE (voir étape B) avec une équerre d'assemblage de 952 mm, comme indiqué sur le dessin ci-dessous.

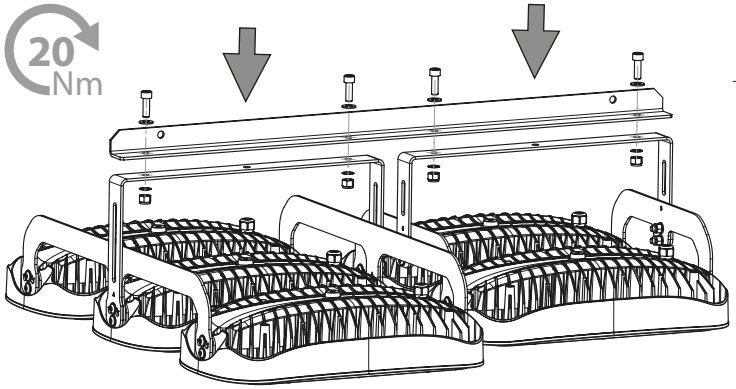

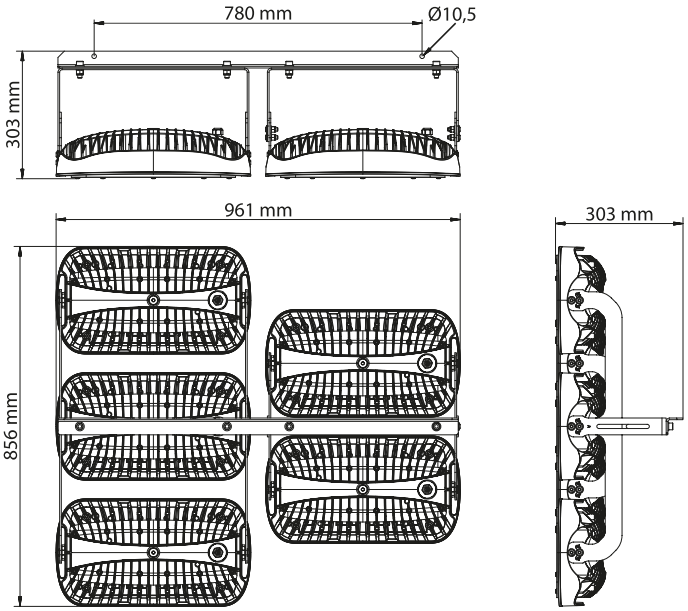

ES La luminaria BEETLE LED FLOODLIGHT CINQUE se ensambla conectando la luminaria BEETLE LED FLOODLIGHT DUE (ver paso A) y la luminaria BEETLE LED FLOODLIGHT TRE (ver paso B) con un soporte angular de 952 mm, como se muestra en el dibujo a continuación.

RU Светильник BEETLE LED FLOODLIGHT CINQUE собирается путем соединения светильника BEETLE LED FLOODLIGHT DUE (см. шаг A) и светильника BEETLE LED FLOODLIGHT TRE (см. шаг B) с помощью углового кронштейна 952 мм, как показано на рисунке ниже.

55/121.25

D

SEI

PL Oprawę BEETLE LED FLOODLIGHT SEI montujemy łącząc ze sobą 2 oprawy BEETLE LED FLOODLIGHT TRE (patrz krok B) kątownikiem o długości 952 mm w sposób pokazany na rysunku poniżej.

EN The BEETLE LED FLOODLIGHT SEI luminaire is assembled by connecting 2 BEETLE LED FLOODLIGHT TRE luminaires (see step B) with a 952 mm angle bracket, as shown in the drawing below.

DE Die BEETLE LED FLOODLIGHT SEI Leuchte wird zusammengebaut, indem 2 BEETLE LED FLOODLIGHT TRE Leuchten (siehe Schritt B) mit einem 952 mm Winkelträger kombiniert werden, wie in der unten stehenden Zeichnung gezeigt.

FR Le luminaire BEETLE LED FLOODLIGHT SEI est assemblé en connectant 2 luminaires BEETLE LED FLOODLIGHT TRE (voir étape B) avec une équerre d'assemblage de 952 mm, comme indiqué sur le dessin ci-dessous.

ES La luminaria BEETLE LED FLOODLIGHT SEI se ensambla conectando 2 luminarias BEETLE LED FLOODLIGHT TRE (ver paso B) con un soporte angular de 952 mm como se muestra en el dibujo a continuación.

RU Светильник BEETLE LED FLOODLIGHT SEI собирается путем соединения двух светильников BEETLE LED FLOODLIGHT TRE (см. шаг B) с помощью углового кронштейна 952 мм, как показано на рисунке ниже.

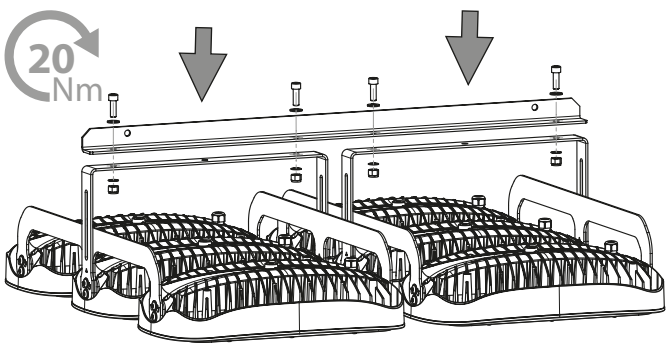

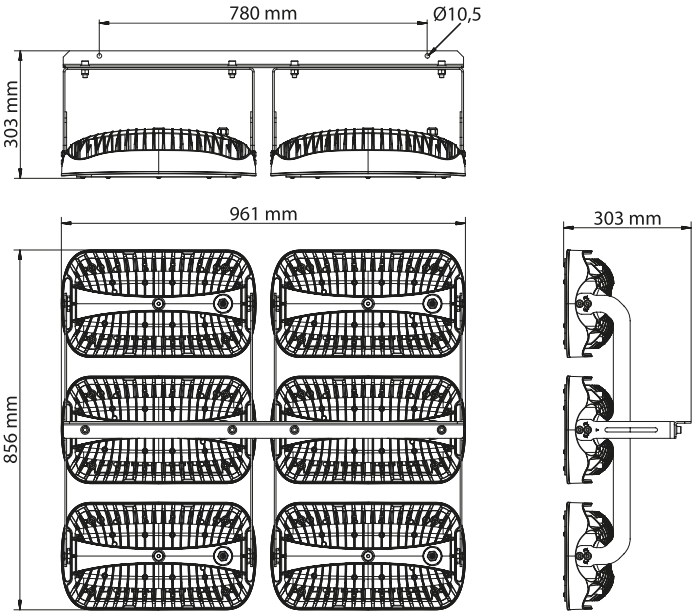

65/143.3

D

SETTE

PL Oprawę BEETLE LED FLOODLIGHT SETTE montujemy łącząc ze sobą 2 oprawy BEETLE LED FLOODLIGHT DUE (patrz krok A) oraz 1 oprawę BEETLE LED FLOODLIGHT TRE (patrz krok B) kątownikiem o długości 1450 mm w sposób pokazany na rysunku poniżej.

EN The BEETLE LED FLOODLIGHT SETTE luminaire is assembled by connecting 2 BEETLE LED FLOODLIGHT DUE luminaires (see step A) and 1 BEETLE LED FLOODLIGHT TRE luminaire (see step B) with a 1450 mm angle bracket, as shown in the drawing below.

DE Die BEETLE LED FLOODLIGHT SETTE Leuchte wird zusammengebaut, indem 2 BEETLE LED FLOODLIGHT DUE-Leuchten (siehe Schritt A) und 1 BEETLE LED FLOODLIGHT TRE Leuchte (siehe Schritt B) mit einem 1450 mm Winkelträger verbunden werden, wie in der unten stehenden Zeichnung gezeigt.

FR Le luminaire BEETLE LED FLOODLIGHT SETTE est assemblé en connectant 2 luminaires BEETLE LED FLOODLIGHT DUE (voir étape A) et 1 luminaire BEETLE LED FLOODLIGHT TRE (voir étape B) avec une équerre d'assemblage de 1450 mm, comme indiqué sur le dessin ci-dessous.

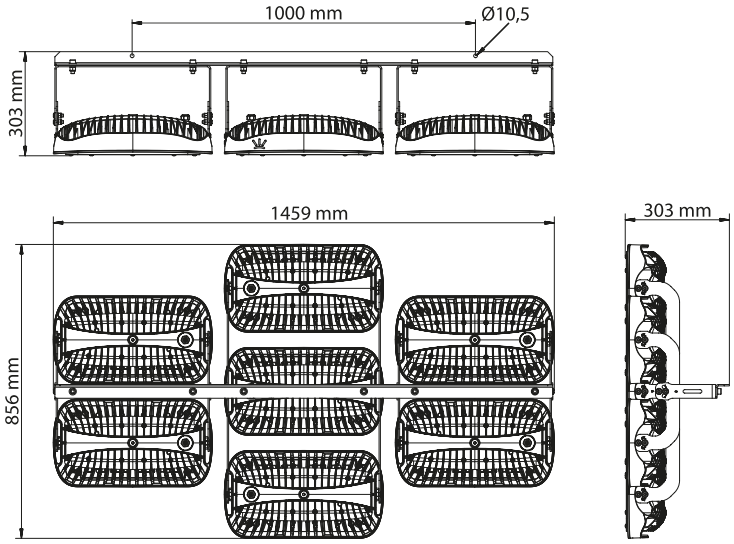

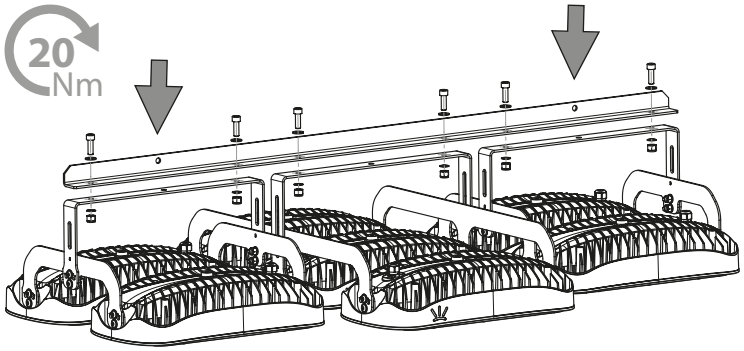

ES La luminaria BEETLE LED FLOODLIGHT SETTE se ensambla conectando 2 luminarias BEETLE LED FLOODLIGHT DUE (ver paso A) y 1 luminaria BEETLE LED FLOODLIGHT TRE (ver paso B) con un soporte angular de 1450 mm, como se muestra en el dibujo a continuación.

RU Светильник BEETLE LED FLOODLIGHT SETTE собирается путем соединения 2 светильников BEETLE LED FLOODLIGHT DUE (см. шаг A) и 1 светильника BEETLE LED FLOODLIGHT TRE (см. шаг B) с помощью углового кронштейна 1450 мм, как показано на рисунке ниже.

kg /lbs
76,5/168.65

D

OTTO

PL Oprawę BEETLE LED FLOODLIGHT OTTO montujemy łącząc ze sobą 4 oprawy BEETLE LED FLOODLIGHT DUE (patrz krok A) kątownikiem o długości 1948 mm w sposób pokazany poniżej.

EN The BEETLE LED FLOODLIGHT OTTO luminaire is assembled by connecting 4 BEETLE LED FLOODLIGHT DUE luminaires (see step A) with a 1948 mm angle bracket, as shown in the drawing below.

DE Die BEETLE LED FLOODLIGHT OTTO Leuchte wird zusammengebaut, indem 4 BEETLE LED FLOODLIGHT DUE Leuchten (siehe Schritt A) mit einem 1948 mm Winkelträger kombiniert werden, wie in der unten stehenden Zeichnung gezeigt.

FR Le luminaire BEETLE LED FLOODLIGHT OTTO est assemblé en connectant 4 luminaires BEETLE LED FLOODLIGHT DUE (voir étape A) avec une équerre d'assemblage de 1948 mm, comme indiqué sur le dessin ci-dessous.

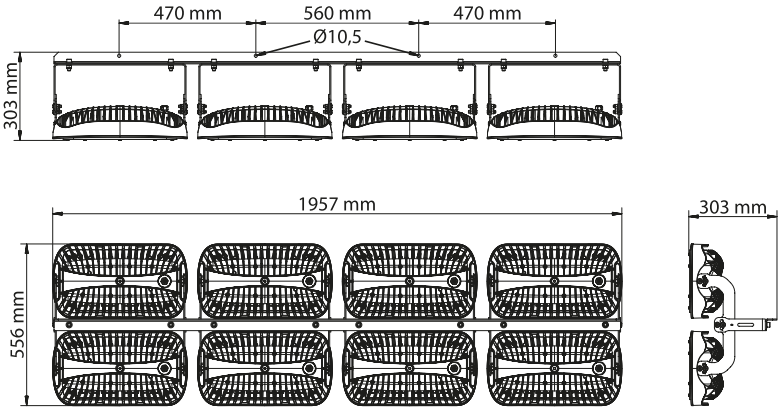

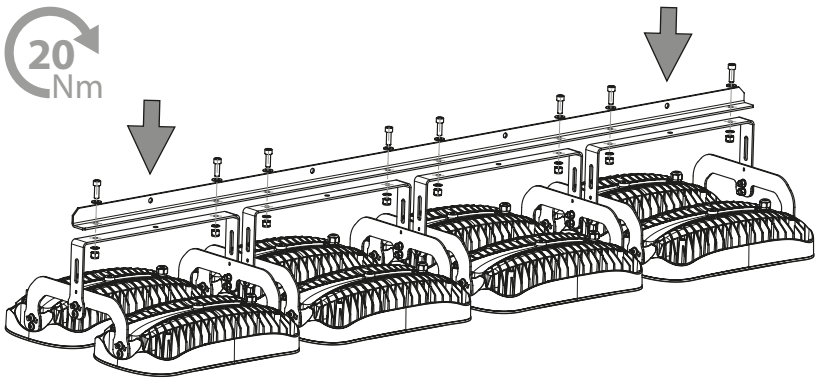

ES La luminaria BEETLE LED FLOODLIGHT OTTO se ensambla conectando 4 luminarias BEETLE LED FLOODLIGHT DUE (ver paso A) con un soporte angular de 1948 mm como se muestra en el dibujo a continuación.

RU Светильник BEETLE LED FLOODLIGHT OTTO собирается путем соединения 4 светильников BEETLE LED FLOODLIGHT DUE (см. шаг A) с помощью углового кронштейна 1948 мм, как показано на рисунке ниже.

kg /lbs
88,5/195.11

PL ZAWARTOŚĆ ZESTAWU W ZALEŻNOŚCI OD WERSJI

EN CONTENTS DEPENDING ON VERSION
FR CONTENU SELON VERSION
RU СОДЕРЖАНИЕ В ЗАВИСИМОСТИ ОТ ВЕРСИИ
DE INHALT ABHÄNGIG VON DER VERSION
ES CONTENIDO SEGÚN VERSIÓN

PL Obróć
EN Turn
DE Drehen
FR Tourner
ES Girar
RU Поверни

90°

BEETLE LED FLOODLIGHT

	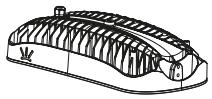	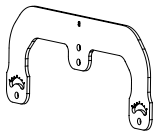		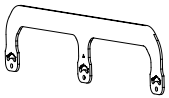	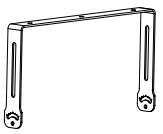	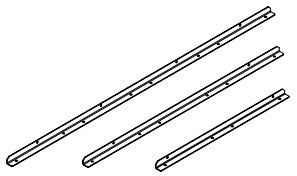			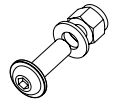	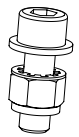
		DUE (B)		TRE (A)		1948 mm	1450 mm	952 mm	M8x16	M8x20	M8x25	
DUE	2	2	1						8		4	
TRE	3			2	1				8	4		
QUATTRO	4	4	2					1	16		8	4
CINQUE	5	2	1	2	1			1	16	4	4	4
SEI	6			4	2			1	16	8		4
SETTE	7	4	2	2	1		1		24	4	8	6
OTTO	8	8	4			1			32		16	8

PL NARZĘDZIA POTRZEBNE DO MONTAŻU

EN WHAT YOU NEED FOR ASSEMBLY
DE WAS SIE ZUR MONTAGE BENÖTIGEN
FR CE DONT VOUS AVEZ BESOIN POUR L'ASSEMBLAGE
ES LO QUE NECESITAS PARA EL MONTAJE
RU ЧТО НУЖНО ДЛЯ СБОРКИ

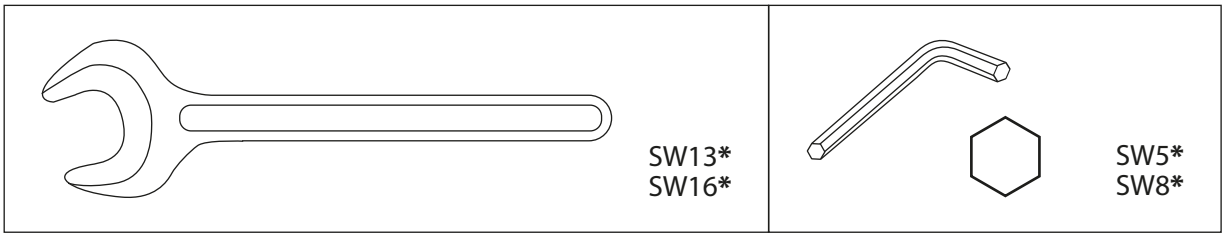

* PL **BRAK W ZESTAWIE** EN NOT INCLUDED DE NICHT ENTHALTEN FR NON INCLUS ES NO ESTÁ INCLUIDO RU НЕ ВКЛЮЧЕНО

PL REGULACJA KĄTA NACHYLENIA

EN ADJUSTING THE TILT ANGLE
DE EINSTELLUNG DES NEIGUNGSWINKELS
FR RÉGLAGE DE L'ANGLE D'INCLINAISON
ES AJUSTE DEL ÁNGULO DE INCLINACIÓN
RU РЕГУЛИРОВКА УГЛА НАКЛОНА

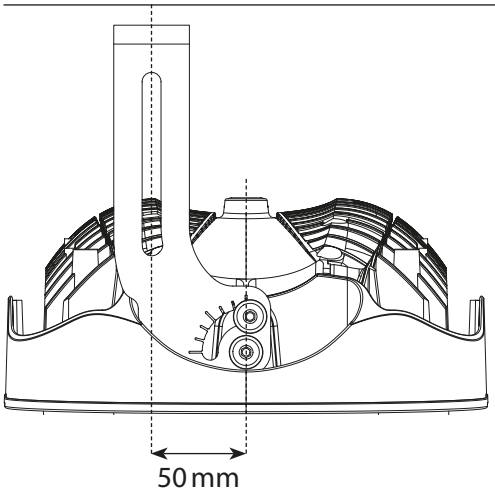

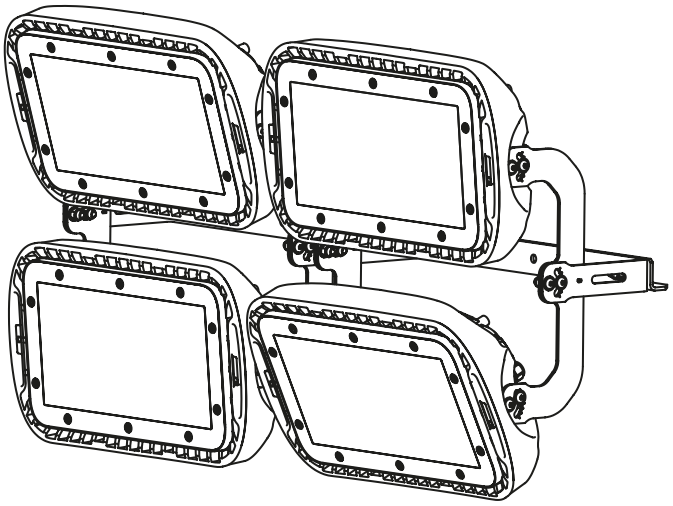

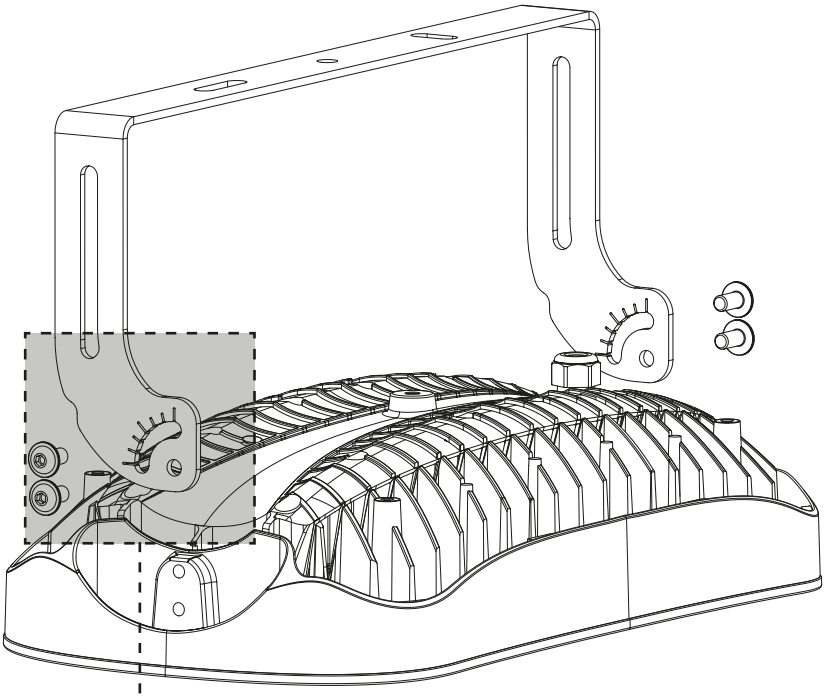

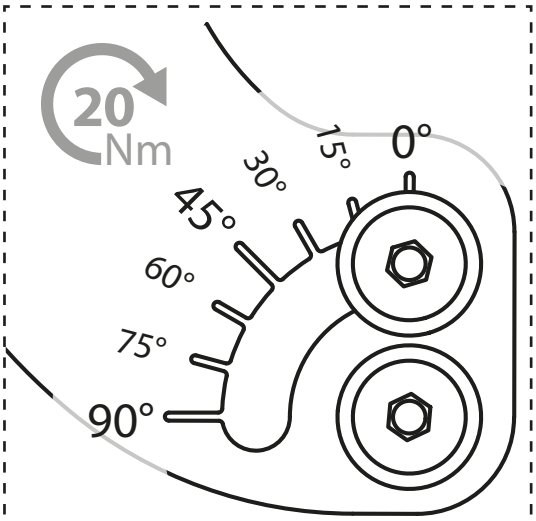

PL PODŁĄCZENIE ZASILANIA

EN POWER SUPPLY CONNECTION
FR RACCORDEMENT D'ALIMENTATION
RU ПОДКЛЮЧЕНИЕ ПИТАНИЯ
DE STROMANSCHLUSS
ES CONEXIÓN DE ALIMENTACIÓN

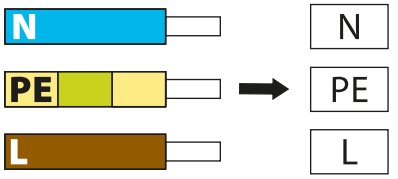

PL NIEBIESKI — DE BLAU · ES AZUL · EN BLUE · FR BLEU · RU СИНИЙ

PL ŻÓŁTO-ZIELONY — DE GELB-GRÜN · ES AMARILLO-VERDE · EN YELLOW-GREEN · FR JAUNE-VERT · RU ЖЕЛТО-ЗЕЛЕНЫЙ

PL BRĄZOWY — DE BRAUN · ES MARRÓN · EN BROWN · FR BRUN · RU КОРИЧНЕВЫЙ

*

PL FIOLETOWY — DE VIOLETT · ES VIOLETA · EN VIOLET · FR VIOLET · RU ФИОЛЕТОВЫЙ

PL SZARY — DE GRAU · ES GRIS · EN GRAY · FR GRIS · RU СЕРЫЙ

PL OPCJE ZŁĄCZA PLUG IN SOCKET**

EN PLUG-IN SOCKET CONNECTION OPTION**
DE STECKSOCKEL**
FR OPTION DE CONNECTION AVEC PLUG-IN SOCKET**
ES OPCIÓN DE CONEXIÓN PLUG IN SOCKET**
RU ВАРИАНТЫ РАЗЪЕМА PLUG IN SOCKET**

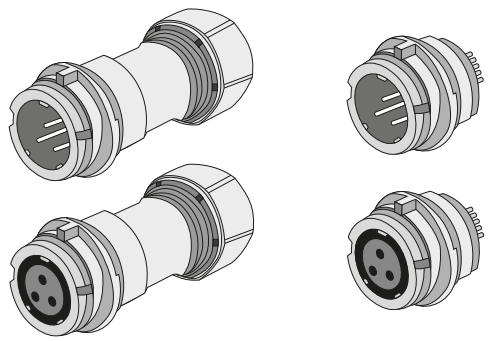

A PL ZASILACZ W OPRAWIE

EN POWER SUPPLY IN LUMINAIRE
DE STROMVERSORGUNG IN DER LEUCHTE
FR ALIMENTATION ÉLECTRIQUE DANS LE LUMINAIRE
ES ALIMENTACIÓN EN LUMINARIA
RU ПИТАНИЕ В СВЕТИЛЬНИКЕ

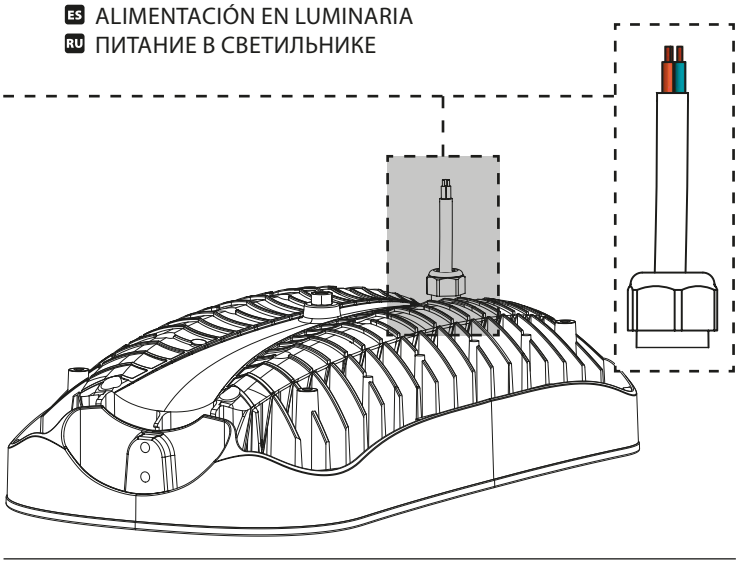

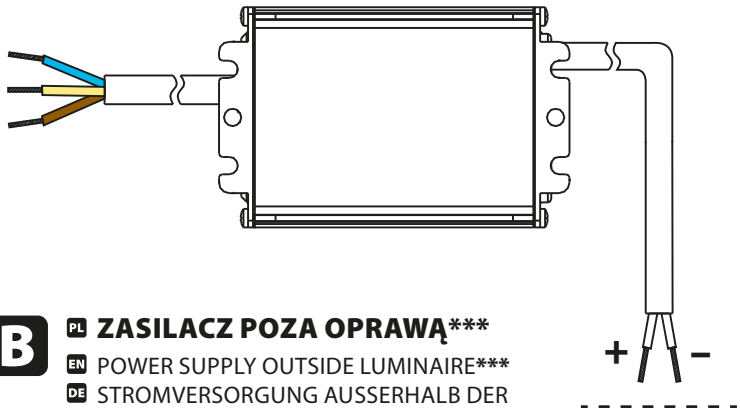

B PL ZASILACZ POZA OPRAWĄ***

EN POWER SUPPLY OUTSIDE LUMINAIRE***
DE STROMVERSORGUNG AUSSERHALB DER LEUCHTE***
FR ALIMENTATION ÉLECTRIQUE À L'EXTÉRIEUR DU LUMINAIRE***
ES ALIMENTACIÓN FUERA DE LA LUMINARIA***
RU ЭЛЕКТРОПИТАНИЕ СНАРУЖИ СВЕТИЛЬНИКА***

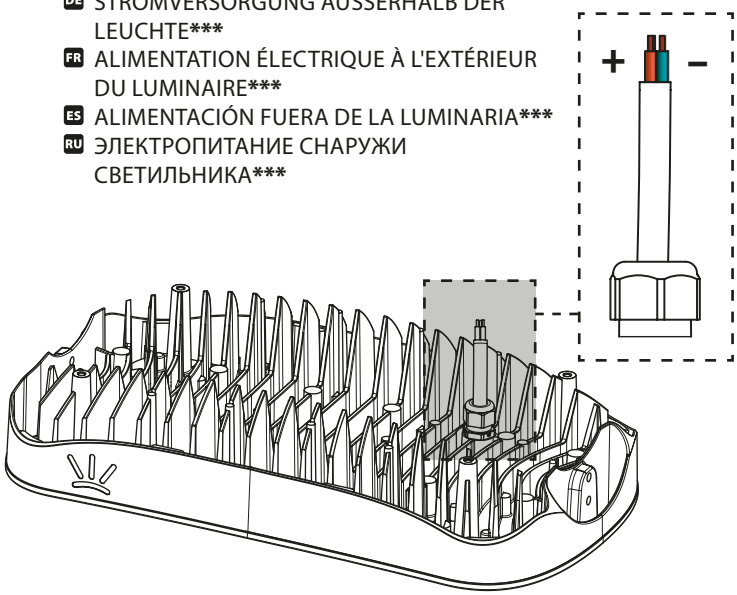

* PL **OPCJONALNIE** — EN OPTIONAL · DE OPTIONAL · FR OPTIONNEL · ES OPCIÓN · RU ВАРИАНТ
** PL **BRAK W ZESTAWIE** — EN NOT INCLUDED · DE NICHT ENTHALTEN · FR NON INCLUS · ES NO ESTÁ INCLUIDO · RU НЕ ВКЛЮЧЕНО
*** PL **W ZESTAWIE** — EN INCLUDED · DE ENTHALTEN · FR INCLUS · ES INCLUIDO · RU ВКЛЮЧЕНО

PL KONSERWACJA

INFORMACJE DLA UŻYTKOWNIKÓW PRODUKTU

Konserwacja ma na celu utrzymanie bezawaryjnej eksploatacji oprawy oraz zapewnienie jej optymalnych parametrów pracy przez możliwie najdłuższy czas. Dzięki pierwszej konserwacji podczas montażu zapewnisz jej optymalne parametry pracy. Aby eksploatacja oprawy przebiegała bezawaryjnie, postępuj zgodnie z poniższymi zaleceniami niezależnie od stopnia ochrony IP i sposobu montażu.

1. Oczyść oprawę (korpus, szyby/soczewki, śruby, radiatory i obudowy przełączników zmierzchowych) z brudu i kurzu za pomocą wilgotnej szmatki – użyj do tego ogólnie dostępnych środków czyszczących. Następnie wytrzyj ją do sucha miękką tkaniną. Nie stosuj żrących środków i rozpuszczalników. Stosowanie do czyszczenia oprawy strumienia wody pod ciśnieniem skierowanego bezpośrednio na nią (np. z myjki ciśnieniowej), może skutkować jej uszkodzeniem.
2. Przyjrzyj się, czy elementy obudowy oprawy nie są uszkodzone. Jeśli zauważysz uszkodzenia, nie kończ montażu – komponenty trzeba niezwłocznie wymienić.
3. Przy montażu sprawdź, czy w przypadku oprawy wyposażonej w przełączniki zmierzchowe i czujniki ruchu, urządzenia odpowiadające za sterowanie oświetleniem nie są zasłonięte przez elementy otoczenia.
4. Upewnij się, że dławik i przewód zasilający nie są uszkodzone. Dławik powinien obejmować przewód zasilający bez możliwości przemieszczania się. Jeśli jest poluzowany, dokręć go.
5. Zadbaj o to, by połączenia śrubowe elementów obudowy wykorzystanych podczas montażu nie były luźne. Poluzowane dokręć, aby zabezpieczyć je przed przemieszczaniem.
6. Otwarcie oprawy nie jest konieczne do jej instalacji. Zgodnie z ogólnymi warunkami gwarancji, wszelkie roszczenia gwarancyjne wygasają z chwilą jakichkolwiek ingerencji w oprawę bez pisemnej zgody LUMI TEAM. Wyjątek stanowią oprawy, dla których instrukcja montażu zezwala na otwarcie podczas montażu. W tym przypadku, otwierając oprawę sprawdź:
   - stan uszczelek (czy nie są zniszczone, przerwane lub wysuszone) i miejsca, w których się znajdują (czy nie są przesunięte);
   - ślady korozji i utleniania (korodowanie i utlenianie świadczą o przerwaniu szczelności oprawy i dostaniu się do niej wody);
   - przewody uziemiające (nie mogą być obluzowane, a ich zaciski uszkodzone lub z oznakami utleniania – dot. opraw w I klasie ochronności);
   - elementy plastikowe (nie powinny posiadać uszkodzeń mechanicznych, np. pęknięć – dot. opraw w II klasie ochronności);
   - połączenia śrubowe wewnątrz oprawy (jeśli znajdziesz poluzowane śruby, dokręć je, aby zabezpieczyć komponenty przed przemieszczaniem).

Istotne zastrzeżenia związane z gwarancją:

- Tylko osoba posiadająca odpowiednie uprawnienia może wykonać montaż i konserwację oprawy.
- Naprawy uszkodzonej oprawy może dokonać jedynie pracownik wskazany przez LUMI TEAM. Uszkodzone lub zniszczone elementy oprawy należy zastąpić oryginalnymi częściami w czasie trwania gwarancji, aby jej nie utracić.

W celu utrzymania optymalnej wartości strumienia świetlnego nie można dopuścić do zalegania zabrudzenia na oprawie (czynności konserwacyjne opisane w punkcie 1).

EN MAINTENANCE

USER INFORMATION

Maintenance shall ensure trouble-free operation of the luminaire and its optimal parameters for as long as possible. First maintenance during assembly shall ensure optimal performance. To ensure trouble-free operation of the luminaire, observe the following recommendations, regardless of the IP degree of protection and assembly method.

1. Clean the luminaire (body, glasses/lenses, screws, radiators and housing of the light-sensitive switches) from dust and dirt with a damp cloth – use widely available cleaning agents. Wipe dry with a soft cloth. Do not use corrosive substances or solvents. Aiming high pressure water directly at the luminaire during cleaning (e.g. with a pressure washer) may result in its damage.
2. Look carefully for luminaire components damages. If you notice any damage, stop the assembly process and promptly replace the components.
3. During the assembly of luminaire with light-sensitive switches and motion sensors, check whether lighting control switches are not obscured by the surroundings elements.
4. Ensure that choking coil and power lead are not damaged. Choking coil shall engage power lead without the possibility of movement. Tighten, if loose.
5. Ensure that screw connections of the housing used during the assembly are not loose. Tighten loose screws in order to prevent their movement.
6. Opening the luminaire is not necessary to install it. According to general warranty conditions, all warranty claims shall expire after any lighting fitting modifications implemented without obtaining prior written consent of LUMI TEAM. Exceptions include luminaires with assembly instructions which allow their opening during the assembly process. In such case, while opening the luminaire, please check:
   - seals condition (whether they are damaged, broken or desiccated) and their location (whether they moved);
   - corrosion and oxidation tracks (corrosion and oxidation indicate that the luminaire's tightness was disrupted and water might have gotten into the luminaire);
   - grounding conductors (which cannot be loose and their clamps cannot be damaged or bear signs of oxidation – applicable to luminaires of protection class I);
   - plastic elements (without any mechanical damages, e.g. cracks – applicable to luminaires of protection class II);
   - screw connections inside the luminaire (tighten loose screws, if any, in order to prevent the components from movement).

Important information in regards to the warranty:

- Only authorized persons are allowed to perform assembly and maintenance of the luminaire.
- Only LUMI TEAM or designated third party shall be allowed to repair damaged lighting fitting. Damaged/destroyed components of the luminaire shall be replaced with original components during warranty period, in order to preserve the warranty.

In order to maintain the optimum luminous flux value, dirt must not be allowed to accumulate on the luminaire (for maintenance see point 1).

DE WARTUNG

INFORMATIONEN FÜR PRODUKTNUTZER

Das Ziel der Wartung ist es, einen störfreien Betrieb der Leuchte und optimale Betriebsbedingungen für eine möglichst lange Zeit zu gewährleisten. Durch die erste Wartung wird während der Montage für optimale Betriebsparameter gesorgt. Um für einen störfreien Betrieb der Leuchte zu sorgen, sind unabhängig von der Schutzart und der Montage der Leuchte folgende Anweisungen zu beachten.

1. Leuchte reinigen (Gehäuse, Glas/Linsen, Schrauben, Radiatoren und Dämmerungsschaltergehäuse), Staub und Schmutz mit einem feuchten Tuch entfernen – hierzu im Handel erhältliche Reinigungsmittel verwenden. Anschließend mit einem weichen Tuch trocken reiben. Keine ätzenden bzw. Lösungsmittel anwenden. Die Leuchte nicht mit einem direkt auf sie gerichteten Wasserstrahl (z.B. mit einem Hochdruckreiniger) reinigen – Andernfalls kann es zur Beschädigung der Leuchte kommen.
2. Prüfen, ob die Gehäuseteile der Leuchte nicht beschädigt sind. Wenn ja, Montage nicht fortsetzen – Bestandteile müssen sofort ausgetauscht werden.
3. Bei der Montage prüfen, ob Steuerelemente bei mit Dämmerungsschaltern und Näherungssensoren ausgestatteten Leuchten von Fremdgegenständen oder der Umgebung nicht verdeckt sind.
4. Sich vergewissern, dass Drossel und Speiseleitung nicht beschädigt sind. Die Drossel sollte die Speiseleitung umfassen, ohne dass sie verschoben wird. Eine lockere Leitung ist festzuschrauben.
5. Dafür sorgen, dass Schraubverbindungen an den bei der Montage eingesetzten Gehäusebestandteilen nicht locker sind. Lockere Schraubverbindungen festschrauben, damit sie nicht verschoben werden.
6. Die Leuchte muss bei der Montage nicht geöffnet werden. Laut allgemeinen Garantiebestimmungen sind jegliche Garantieansprüche ausgeschlossen, wenn ohne eine schriftliche Genehmigung von LUMI TEAM an der Leuchte irgendwelche Eingriffe vorgenommen werden. Als Ausnahme gelten Leuchten, in deren Montageanweisungen angeführt ist, dass das Öffnen des Gehäuses während der Montage erlaubt ist. In diesem Fall sollte man beim Öffnen der Leuchte Folgendes prüfen:
   - Dichtungen – Zustand (ob sie beschädigt, durchtrennt oder brüchig sind), Sitz (ob sie nicht verschoben sind);
   - Korrosions- und Oxidierungsspuren (Korrosion und Oxidierung sind ein Beweis dafür, dass die Leuchte nicht mehr dicht ist und Wasser in sie eindringt);
   - Erdungsleitungen (sie dürfen nicht locker sein, Klemmen dürfen weder beschädigt sein noch Oxidierungsspuren aufweisen – gilt für Leuchten der Schutzklasse I);
   - Kunststoffteile (sie dürfen keine mechanischen Beschädigungen aufweisen, z.B. Risse – gilt für Leuchten der Schutzklasse II);
   - innere Schraubverbindungen der Leuchte (lockere Schrauben sind festzuschrauben, um zu gewährleisten, dass Bestandteile nicht verschoben werden).

Im Zusammenhang mit den Garantieleistungen ist noch folgendes von Belang:

- Die Leuchte darf nur eine entsprechend qualifizierte Person montieren und warten.
- Beschädigte Leuchten dürfen nur von LUMI TEAM bzw. einem von LUMI TEAM autorisierten Dritten vorgenommen werden. Beschädigte/zerstörte Bestandteile der Leuchte sind gegen originelle Ersatzteile auszutauschen. Der Austausch sollte während der Garantiedauer erfolgen, damit diese nicht erlischt.

Um den optimalen Lichtstrom zu erhalten, darf sich kein Schmutz an der Leuchte ansammeln (Wartung siehe Punkt 1).

FR MAINTENANCE

INFORMATIONS POUR LES UTILISATEURS

L'objectif de la maintenance est de garantir le fonctionnement sans défaillance du luminaire d'éclairage et d'assurer les paramètres optimaux de fonctionnement pendant la période la plus longue possible. Grâce à la première maintenance réalisée pendant le montage, vous assurez à l'appareil les paramètres optimaux de fonctionnement. Afin que l'exploitation du luminaire d'éclairage se fasse sans défaillance, il faut respecter les recommandations ci-dessous, indépendamment du niveau de protection IP et de la méthode d'installation.

1. Éliminez les souillures et les poussières de la surface du luminaire d'éclairage (le corps, les vitres/lentilles, les vis, les radiateurs et les boîtiers des interrupteurs crépusculaires) à l'aide d'un chiffon humide – il est recommandé d'utiliser les produits de nettoyage couramment utilisés. Puis, il faut essuyer soigneusement la surface à l'aide d'un chiffon doux. N'utilisez jamais de substances caustiques ni de solvants. L'utilisation du jet d'eau sous pression dirigé directement sur le luminaire d'éclairage (par exemple du nettoyeur haute-pression), peut causer l'endommagement de l'appareil.
2. Vérifiez si les éléments du boîtier du luminaire d'éclairage ne sont pas endommagés. Si vous constatez des endommagements, il faut arrêter les activités de montage – il faut immédiatement remplacer les composants endommagés.
3. Dans le cas du luminaire d'éclairage équipé des interrupteurs crépusculaires et des capteurs de mouvement, lors du montage, il faut vérifier si les dispositifs responsables de la commande de l'éclairage ne sont pas dissimulés par les éléments voisins.
4. Assurez-vous que la bobine d'arrêt et le conduit d'alimentation ne soient pas endommagés. La bobine d'arrêt doit stabiliser le conduit d'alimentation de manière à rendre impossible tout déplacement. Si la bobine d'arrêt est desserrée, il faut l'immobiliser.
5. Vérifiez que les vis fixant les éléments du boîtier utilisés lors du montage ne soient pas desserrées. Serrez les vis desserrées pour éviter tout déplacement.
6. Il n'est pas nécessaire d'ouvrir le luminaire d'éclairage pour réaliser l'installation. Conformément aux conditions générales de garantie, toute prétention de garantie est nulle en cas de toute modification de construction du luminaire d'éclairage, sans accord préalable écrit exprimé par la société LUMI TEAM. Une exception est accordée seulement dans le cas des luminaires d'éclairage pour lesquels la notice de montage permet de les ouvrir lors du montage. Dans ce cas-là, en ouvrant le luminaire d'éclairage, il faut vérifier:
   - l'état d'usure des joints d'étanchéité (s'il ne sont pas détruits, coupés ou séchés) et l'endroit dans lequel ils sont installés (leur déplacement éventuel) ;
   - les traces de corrosion et d'oxydation (la corrosion et l'oxydation témoignent de la perte d'étanchéité du luminaire d'éclairage et la pénétration d'eau) ;
   - les câbles de terre (ne doivent pas être desserrés, et les pinces ne doivent pas être endommagées ou avoir les signes d'oxydation – se rapporte au luminaire d'éclairage dans la classe I de protection) ;
   - les éléments en plastique (absence de défauts mécaniques, par exemple de fissures – se rapporte au luminaire d'éclairage dans la classe II de protection) ;
   - les vis installées à l'intérieur du luminaire d'éclairage (si vous retrouvez les vis desserrées, il faut les serrer pour protéger les composants contre le déplacement).

Remarques importantes concernant la garantie :

- Seul le personnel dûment habileté peut réaliser les activités de montage et de maintenance du luminaire d'éclairage.
- Seul le personnel de la société LUMI TEAM ou la personne tierce indiquée par celle-ci peut réaliser les réparations. Afin de garder la garantie valide, il faut immédiatement remplacer les éléments endommagés/détruits du luminaire d'éclairage par les pièces d'origine pendant la période de garantie.

Afin de maintenir un flux lumineux optimal, il ne faut pas que la saleté s'accumule sur le luminaire (pour l'entretien, voir le point 1).

ES MANTENIMIENTO

INFORMACIONES PARA USUARIOS DEL PRODUCTO

Mantenimiento tiene como objetivo el correcto funcionamiento de la luminaria sin que ocasione problemas y garantizar que los parámetros de trabajo sean óptimos durante el tiempo más largo posible. La primera obra de mantenimiento realizada en el momento de montaje garantiza óptimos parámetros de trabajo. Para asegurar el correcto funcionamiento, hay que seguir las siguientes recomendaciones independientemente del grado de protección IP y forma de montaje.

1. La luminaria (cuerpo, ventanillas/lentes, tornillos, radiadores y caja de conexiones crepusculares) eliminando polvo y suciedad con trapo húmedo – use detergentes comunes. Luego seque con paño suave. No use productos corrosivos ni disolventes. Limpieza realizada con chorro de agua bajo presión, dirigido directamente a la luminaria, (p. ej. limpiadoras de alta presión) puede dañarlo.
2. Compruebe si los elementos de la luminaria no están dañados. Si observa cualquier daño, no termine el montaje – hay que reemplazar inmediatamente los componentes.
3. Realizando obras de montaje compruebe si, en el caso de la luminaria equipado de conexiones crepusculares y sensores de movimiento, los dispositivos que controlan la iluminación no están escondidos tras elementos del entorno.
4. Asegúrese de que ni el inductor ni cable de alimentación no están dañados. Inductor debe abrazar el cable de alimentación sin que el segundo pueda moverse. Si se mueve, hay que ajustarlo con tornillo.
5. Asegúrese de que las uniones con tornillos de elementos de la luminaria utilizados en montaje están bien apretadas. Si los tornillos están flojos, hay que apretarlos para que no se puedan mover.
6. No es necesario abrir la luminaria para instalarlo. De acuerdo con las condiciones generales de garantía, cualquier manipulación de la luminaria sin el escrito consentimiento de LUMI TEAM anulará automáticamente la garantía del producto. Todo con excepción de las luminarias que, según manual de instrucciones, pueden abrirse durante el montaje. En este caso abriendo la luminaria hay que comprobar los siguientes elementos:
   - el estado de juntas (comprobar si no están dañadas, rotas ni secas) y lugares donde están colocadas (si mantienen posición adecuada);
   - huellas de corrosión y oxidación (cuando aparece corrosión y oxidación significa que la luminaria no está hermético y que agua ha entrado adentro);
   - cables de puesta a tierra (no pueden estar aflojados y las grapas no pueden estar dañadas ni oxidadas – se refiere a luminarias del I grado de protección);
   - elementos de plástico (no deben tener daños mecánicos, p. ej. fracturas – se refiere a la luminaria del II grado de protección);
   - uniones con tornillos dentro de la luminaria (hay que apretar los tornillos aflojados para evitar moverse los componentes).

Reservas importantes relativas a la garantía:

- Sólo una persona cualificada puede realizar obras de montaje y mantenimiento de la luminaria.
- La reparación de la luminaria dañada puede ser realizado exclusivamente por LUMI TEAM o tercero indicado por esta compañía. Componentes dañados/destrozados se deben reemplazar únicamente por elementos originales mientras la garantía está vigente para no perderla.

Para mantener el flujo luminoso óptimo, no debe acumularse suciedad en la luminaria (para el mantenimiento, véase el punto 1).

RU ТЕХНИЧЕСКИЙ УХОД

ИНФОРМАЦИЯ ДЛЯ ПОЛЬЗОВАТЕЛЕЙ ПРОДУКТА

Цель технического ухода — поддержание бесперебойной работы светильника, а также обеспечение ему оптимальных параметров работы в течение долгого времени. Благодаря первому техническому уходу, выполняемому во время сборки, обеспечите ему оптимальные параметры работы. Чтобы работа светильника протекала бесперебойно, следуйте приведенным ниже рекомендациям, независимо от степени защиты IP и способа сборки.

1. Очистите светильник (корпус, стекла/линзы, винты, радиаторы и корпуса сумеречных переключателей) от грязи и пыли с помощью влажной тряпки – используйте для этого общедоступные моющие средства. Затем вытрите его досуха с помощью мягкой ткани. Не используйте агрессивные вещества и растворители. Использование для очистки светильника с помощью струи воды под давлением, направленной прямо на него (например, с мойки высокого давления), может привести к его повреждению.
2. Посмотрите, не повреждены ли элементы корпуса светильника. Если обнаружите повреждения, не заканчивайте сборку – компоненты необходимо незамедлительно заменить.
3. При сборке проверьте в случае светильника, оснащенного сумеречным переключателем и датчиком движения, устройствами, отвечающими за управление освещением, не закрыты ли они компонентами окружающей среды.
4. Убедитесь в том, что кабельный ввод и провод питания не повреждены. Кабельный ввод должен охватывать кабель питания без возможности перемещения. Если он ослаблен, затяните его.
5. Позаботьтесь о том, чтобы резьбовые соединения деталей корпуса, которые использовались во время сборки были затянуты. Ослабленные соединения затяните, чтобы защитить их от перемещения.
6. Нет необходимости открывать светильник до его установки. В соответствии с общими условиями гарантии, любые претензии по гарантии истекают с момента какого-либо вмешательства в работу светильника без согласия LUMI TEAM в письменном виде. Исключением являются светильники, в случае которых инструкция по сборке разрешает открыть их во время сборки. В этом случае, открывая светильник проверьте:
   - состояние прокладок (не разрушены, разорваны или высушены ли они), и места, в которых они находятся (не перемещены ли они);
   - следы коррозии и окисления (коррозия и окисление свидетельствуют о потере светильником герметичности и попадании в него воды);
   - провода заземления (они не могут быть ослаблены, а их зажимы повреждены, или с признаками окисления – светильники с I классом защиты от поражения электрическим током);
   - пластиковые детали (у них не должно быть механических повреждений, например, трещин – светильники со II классом защиты от поражения электрическим током);
   - резьбовые соединения внутри светильника (если найдете ослабленные винты, затяните их, чтобы защитить компоненты от перемещения).

Существенные оговорки по гарантии:

- Только лицо, у которого есть соответствующие квалификации, может выполнять сборку и технический уход за светильником.
- Ремонт повреждённого светильника может произвести только LUMI TEAM, или назначенное нами третье лицо. Поврежденные/разрушенные компоненты светильника замените оригинальными запчастями в течение гарантийного срока, чтобы не потерять права на гарантию.

Для поддержания оптимального светового потока нельзя допускать скопления грязи на светильнике (для обслуживания см. пункт 1).

WAŻNE INFORMACJE

EN IMPORTANT INFORMATION DE WICHTIGE INFORMATIONEN
FR INFORMATION IMPORTANTE ES INFORMACIÓN IMPORTANTE RU ВАЖНАЯ ИНФОРМАЦИЯ

PL Ten produkt zawiera źródło światła o klasie efektywności energetycznej
EN This product contains a light source of energy efficiency class
DE Dieses Produkt enthält eine Lichtquelle der Energieeffizienzklasse
FR Ce produit contient une source lumineuse de classe d'efficacité énergétique
ES Este producto contiene una fuente luminosa de la clase de e ciencia energética
RU Этот продукт содержит источник света класса энергоэффективности

S51150…	**D**
S5X250…	**D**

PL W trakcie czynności związanych z konserwacją i/lub czyszczeniem opraw należy bezwzględnie wyłączyć napięcie zasilania i zabezpieczyć przed ponownym włączeniem.
EN During any maintenance and/or cleaning activities, you must switch off the power supply and prevent it from restarting.
DE Bei der Wartung und/oder der Reinigung von Leuchten muss man bedingungslos die Stromversorgung unterbrechen und vor Wiedereinschalten sichern.
FR Au cours de la réalisation des activités de maintenance et/ou de nettoyage du luminaire d'éclairage, il faut absolument couper la tension et s'assurer que la remise sous tension soit impossible.
ES Mientrasserealizanobrasdemantenimientoy/olimpiezadelaluminariaentodocasohayquedesconectarlacorreienteeléctricayevitarquesevuelvaaconectar.
RU В ходе выполнения операций, связанных с техническим уходом и/или очисткой светильника необходимо выключить питание и защитить от повторного включения.

PL Podczas montażu opraw nie należy ich ani rozkręcać ani otwierać.
EN During assembly you are not allowed to unbolt or open the luminaire.
DE Bei der Montage dürfen die Leuchten weder aufgeschraubt noch geöffnet werden.
FR Pendant le montage du luminaire d'éclairage, il ne faut pas ni l'ouvrir ni dévisser.
ES No se debe abrir ni desmontar la luminaria durante las obras de montaje.
RU Во время сборки светильника не следует его ни раскручивать, ни открывать.

PL Podczas montażu oprawy oraz czynności konserwacyjnych zaleca się stosowanie rękawic ochronnych.
EN It is recommended to use protective gloves when mounting the luminaire and maintenance.
DE Bei der montage bitte die mitgelieferten schutzhandschuhe verwenden.
FR Durant l'installation et l'entretien du luminaire il est recommandé de mettre les gants de protection.
ES Se recomienda usar guantes de protección durante obras de montaje y mantenimientos de la luminaria.
RU При монтаже и обслуживании светильника рекомендуется использовать защитные перчатки.

PL Kurz lub inne zabrudzenia należy usuwać za pomocą miękkiej ścierki.
EN Use soft cloth to remove dust or other dirt.
DE Staub und schmutz bitte mit einem weichen Tuch zu entfernen.
FR Il faut éliminer la poussière de d'autres souillures à l'aide d'un chiffon doux.
ES Polvo y otra sucledad se deben quitar con paño suave.
RU Пыль и другие загрязнения удаляйте с помощью мягкой тряпки.

PL Nie dotykać komponentów elektrycznych – wrażliwe na uszkodzenia ESD (napięcia statyczne).
EN Do not touch electrical appliances. Electrostatic sensitive device (esd).
DE Die elektronischen komponenten wegen einer möglichen elektrostatischen aufladung nicht anfassen.
FR Il est interdit de toucher les composants electriques, ils sont sensibles aux décharges electrostatiques.
ES Está prohibido tocar componentes eléctricos sensibles a daños ESD (descargas electrostáticas).
RU Не трогать электрических компонентов, чувствительные к esd.

PL Unikać bezpośredniego patrzenia na źródła led
EN Avoid direct looking at led source light.
DE Den direkten augenkontakt in die led vermeiden.
FR Il faut eviter un regard direct sur les sources led.
ES Se recomienda evitar mirar directamente a la fuente de iluminación led.
RU Не следует смотреть непосредственно на светодиодные источники света.

PL **Nie przykrywać materiałem izolacyjnym**
EN Do not cover by insulating material.
DE Nicht mit Dämmplatten abdecken.
FR Ne pas couvrir avec du matériau isolant.
ES Está prohibido cubrir con material aislante.
RU Не закрывать изоляционным материалом.

PL **Deklaracja zgodności CE**
EN CE declaration of conformity
DE CE-Konformitätserklärung
FR Déclaration de conformité CE
ES Declaración de conformidad CE
RU Декларация соответствия CE

PL **Napięcie zasilające oraz częstotliwość**
EN Supply voltage and frequency
DE Versorgungsspannung und -frequenz
FR Voltage et fréquence d'alimentation
ES Voltaje de alimentación y frecuencia
RU Напряжение питания и частота

PL **Źródło LED**
EN LED source
DE LED-Quelle
FR source LED
ES fuente LED
RU светодиодный источник

PL **Temperatura pracy** **[<300 W ≤50°C; >300 W ≤45°C]**
EN Operating temperature
DE Betriebstemperatur
FR Température de fonctionnement
ES Temperatura de funcionamiento
RU Рабочая Температура

PL **IP – stopień szczelności** **IK – odporność na uderzenia**
EN IP – degree of tightness IK – impact resistance
DE IP – Dichtheitsgrad IK – Schlagfestigkeit
FR IP – degré d'étanchéité IK – résistance aux chocs
ES IP – nivel de protección IK – resistencia al impacto
RU IP – степень герметичности IK – ударопрочность

PL **Montaż na podłożu palnym**
EN Installation on a flammable surface
DE Installation auf einer brennbaren Oberfläche
FR Installation sur une surface inflammable
ES Instalación sobre una superficie inflamable
RU Установка на легковоспламеняющуюся поверхность

PL **I klasa ochrony przed porażeniem**
EN 1st class protection against electric shock
DE Schutzklasse 1 gegen elektrischen Schlag
FR 1ère classe de protection contre les chocs électriques
ES 1ª clase de protección contra descargas eléctricas
RU 1-й класс защиты от поражения электрическим током

PL **Nie wrzucać do śmietnika**
EN Do not throw it into the garbage can
DE Nicht in die Mülltonne werfen
FR Ne pas jeter à la poubelle
ES No lo tires a la basura
RU Не выбрасывайте его в мусорное ведро

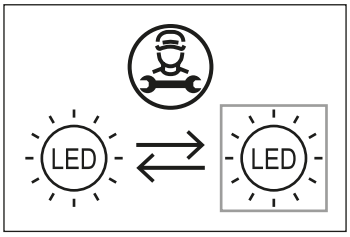

PL **Źródło światła LED może być wymienione wyłącznie profesjonalistę (tylko przez serwis Lumi Team)**
EN Replacable (LED only) light source by a professional (only by Lumi Team service)
DE Auswechselbare (nur LED) Lichtquelle durch einen Fachmann (nur durch Lumi Team-Service)
FR Source lumineuse remplaçable (LED uniquement) par un professionnel (uniquement par le service Lumi Team)
ES Fuente de luz reemplazable (sólo LED) por un profesional (sólo por el servicio de Lumi Team)
RU Заменяемый (только светодиодный) источник света профессионалом (только в сервисе Lumi Team)

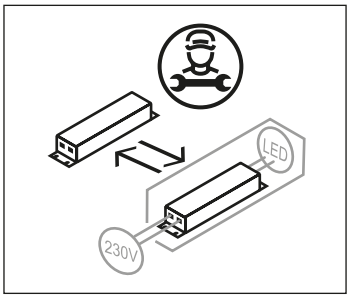

PL **Osprzęt sterujący może być wymieniony wyłącznie przez profesionalistę (tylko przez serwis Lumi Team)**
EN Replacable control gear by a professional (only by Lumi Team service)
DE Auswechselbare Vorschaltgeräte durch einen Fachmann (nur durch Lumi Team-Service)
FR Appareillage remplaçable par un professionnel (uniquement par le service Lumi Team)
ES Equipo de control reemplazable por un profesional (sólo por el servicio de Lumi Team)
RU Возможность замены пульта управления профессионалом (только в сервисе Lumi Team)

LUMITEAM
RELIABLE LIGHTING

Wanaty, Warszawska 2E
42-260 Kamienica Polska
POLSKA

+48 34 347 42 80

info@lumiteam.eu
www.lumiteam.eu

Firma LUMI TEAM zastrzega sobie prawo do wprowadzania zmian konstrukcyjnych. / LUMI TEAM LTD. reserves the right to changes in the design of its products.